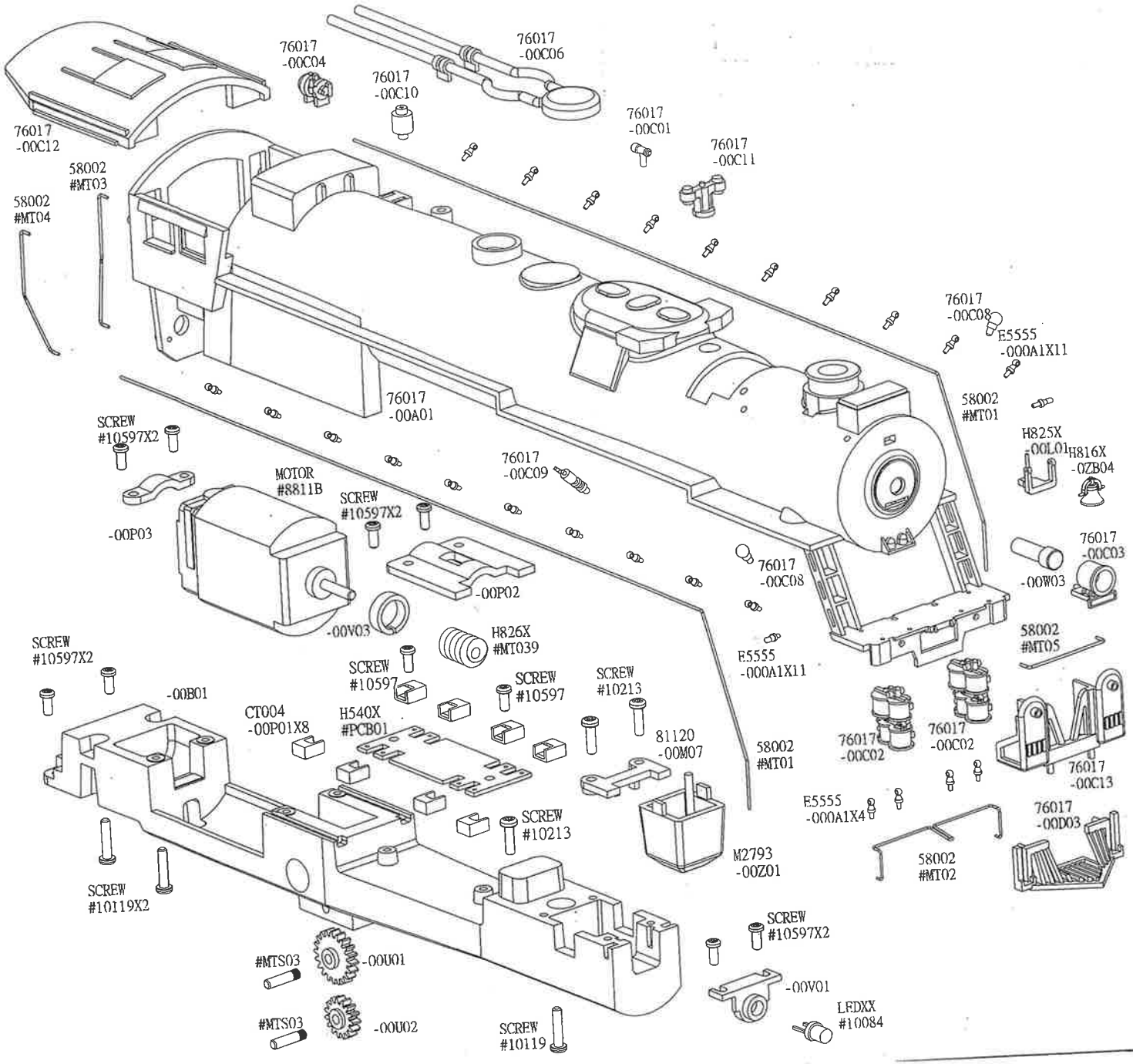
76017
-00C04
76017
-00C06
76017
-00C10
76017
-00C01
76017
-00C11
76017
-00C12
58002
#MT03
58002
#MT04
76017
-00C08
E5555
-000A1X11
58002
#MT01
76017
-00A01
SCREW
#10597X2
H825X
-00L01
H816X
-0ZB04
76017
-00C09
MOTOR
#8811B
SCREW
#10597X2
-00P03
76017
-00C03
76017
-00C08
-00W03
-00P02
-00V03
H826X
#MT039
58002
#MT05
SCREW
#10597X2
E5555
-000A1X11
SCREW
#10597
SCREW
#10597
SCREW
#10213
-00B01
CT004
-00P01X8
H540X
#PCB01
81120
-00M07
58002
#MT01
76017
-00C02
76017
-00C02
76017
-00C13
E5555
-000A1X4
76017
-00D03
SCREW
#10213
M2793
-00Z01
58002
#MT02
SCREW
#10119X2
SCREW
#10597X2
#MTS03
-00U01
-00V01
LEDXX
#10084
#MTS03
-00U02
SCREW
#10119

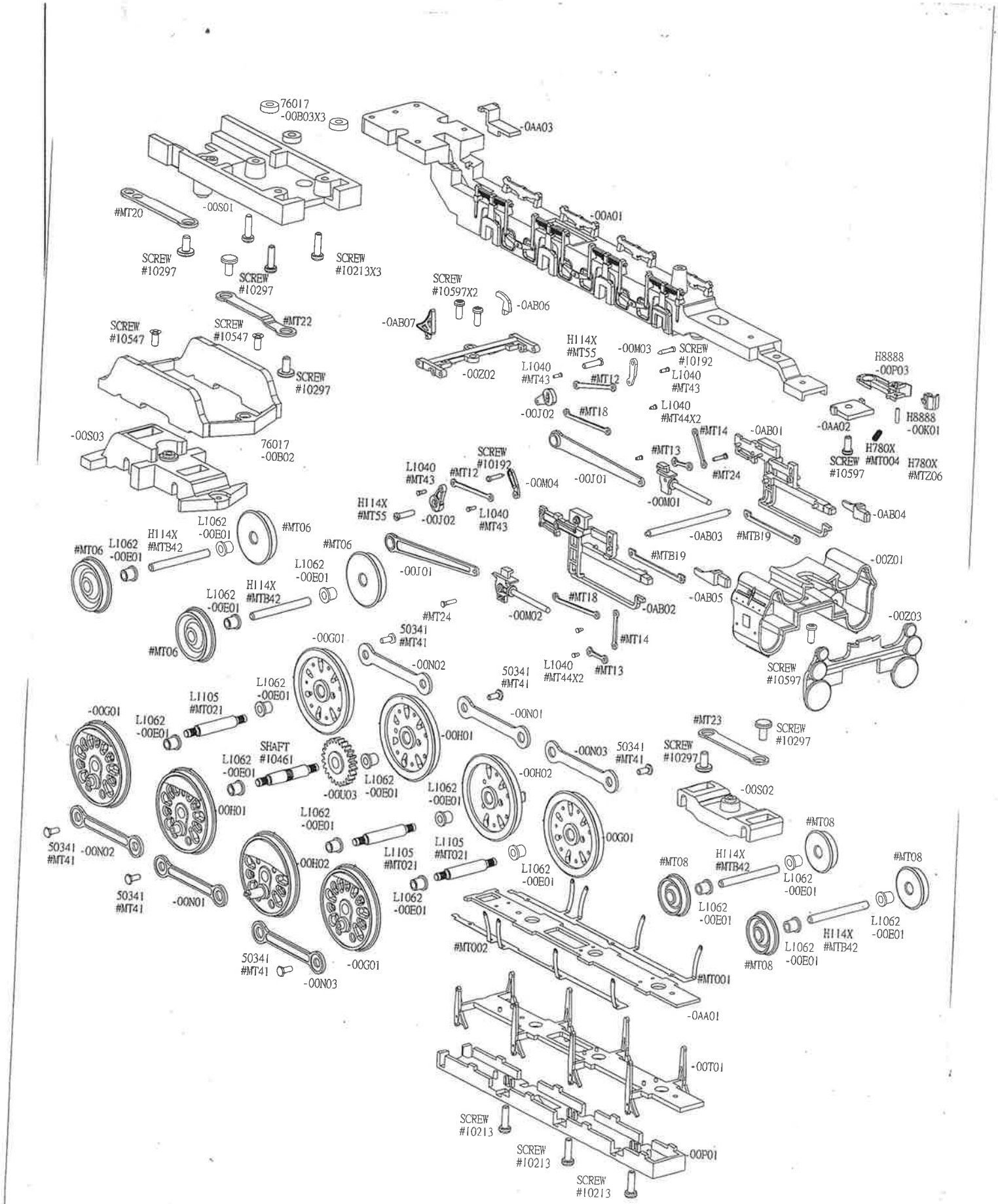
76017
-00B03X3
-0AA03
-00S01
#MT20
-00A01
SCREW
#10297
SCREW
#10213X3
SCREW
#10297
SCREW
#10597X2
-0AB06
#MT22
-0AB07
SCREW
#10547
SCREW
#10547
H114X
#MT55
-00M03
SCREW
#10192
H8888
-00P03
SCREW
#10297
-00Z02
L1040
#MT43
#MT12
L1040
#MT43
-00J02
#MT18
L1040
#MT44X2
-0AA02
H8888
-00K01
-00S03
76017
-00B02
#MT14
-0AB01
#MT13
H780X
#MT004
SCREW
#10597
H780X
#MTZ06
SCREW
#10192
L1040
#MT43
#MT12
-00M04
-00J01
#MT24
-00M01
H114X
#MT55
-00J02
L1040
#MT43
-0AB04
L1062
-00E01
#MT06
-0AB03
#MTB19
H114X
#MTB42
L1062
-00E01
#MT06
#MTB19
-00Z01
#MT06
L1062
-00E01
-00J01
-0AB05
H114X
#MTB42
L1062
-00E01
#MT18
-0AB02
#MT24
-00M02
-00Z03
#MT14
50341
#MT41
-00G01
#MT06
-00N02
L1040
#MT44X2
#MT13
SCREW
#10597
50341
#MT41
L1062
-00E01
L1105
#MT021
-00G01
L1062
-00E01
-00N01
#MT23
SCREW
#10297
-00H01
SHAFT
#10461
-00N03
50341
#MT41
SCREW
#10297
L1062
-00E01
-00U03
L1062
-00E01
-00H02
-00S02
L1062
-00E01
00H01
#MT08
50341
#MT41
-00N02
L1062
-00E01
L1105
#MT021
L1105
#MT021
00G01
#MT08
H114X
#MTB42
#MT08
00H02
L1062
-00E01
L1062
-00E01
50341
#MT41
-00N01
L1062
-00E01
L1062
-00E01
H114X
#MTB42
#MT08
L1062
-00E01
#MT002
50341
#MT41
-00G01
-00N03
#MT001
-0AA01
-00T01
SCREW
#10213
SCREW
#10213
-00P01
SCREW
#10213

H825X-0AJ02
H825X# MT42
H825X# MT42
E5555-000A1
E5555-000A1
E5555-000A1
E5555-000A1
E5555-000A1
E5555-000A1
77047-00B04
77047-00B06
H825X-0AL01
H825X-0AJ03
77047-0B202
H825X-0AE02
H825X-00M01
51000 #MT001
51000 #MT001
SHAFT-10117
80001# MTZ02
SCREW-10005
77047-00B01
H8888-00K01
H8888-00C01
E5555-000A1
77047-00B07
SCREW-10005
SCREW-10180
H8888-00J01
H780X-MT004
H780X-MTZ06
77047-00C01
77047-00C01
SCREW-10614
SCREW-10614
0AK01
0AK01
H825X-0AJ01
74031-00D01
74031-00D01
74031-00D01
74031-00D01
74031-00D01
74031-00D01

SMOKE LIQUID INSTRUCTIONS

Smoke liquid is packed with your locomotive. The liquid goes into the opening indicated in the engine diagram. Squeeze only a few drops into the opening. Replenish it when the smoke stops. For best results do not overfill. When the origin - al supply runs out. you can purchase more - but save the ORIGINAL BOTTLE. A 2 oz bottle of smoke fluid is available from Bachmann (No. 2293 in the catalog). You can make a funnel for refills by cutting the original plastic bottle that came with tthe loco

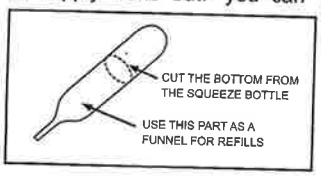

(A) Insert tip of smoke oil and squeeze.
(B) Wipe off excessive liquid. Locomotive should be run one minute to produce smoke. The higher the speed.....the more smoke.Best results are at about ¾ speed.

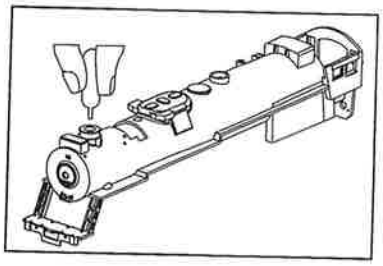

INSTRUCTIONS CONCERNANT LE LIQUIDE À FUMÉE

Un flacon en plastique de liquide à fumée est inclus avec votre locomotive. Le liquide doit être déposé dans l'ouverture indiquée sur le diagramme de la locomotive. Pressez le flacon pour faire tomber juste quelques gouttes de liquide dans l'ouverture et remettez du liquide à fumée quand la cheminée ne fume plus. Pour obtenir les meilleurs résultats, évitez de déposer trop de liquide. Lorsque votre réserve originale est épuisée, procurez-vous une bouteille de 66,5 ml (2,25 oz) de liquide à fumée auprès de Bachmann (article no 99993). Toutefois, assurez-vous de conserver le FLACON ORIGINAL, car il peut être employé en guise d'entonnoir lors du remplissage du réservoir de votre locomotive, tel qu'il est illustré.
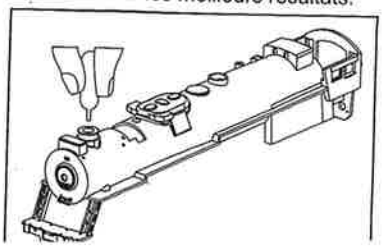
(A) Insérez le bout du flacon de liquide à fumée et pressez.
(B) Essuyez la locomotive pour ôter tout excès de liquide. La locomotive doit fonctionner pendant environ une minute pour produire de la fumée. Une vitesse plus élevée produira plus de fumée. Une locomotive qui fonctionne aux trois quarts environ de sa pleine vitesse donnera les meilleurs résultats.